SANAT PERSIAN MABNA

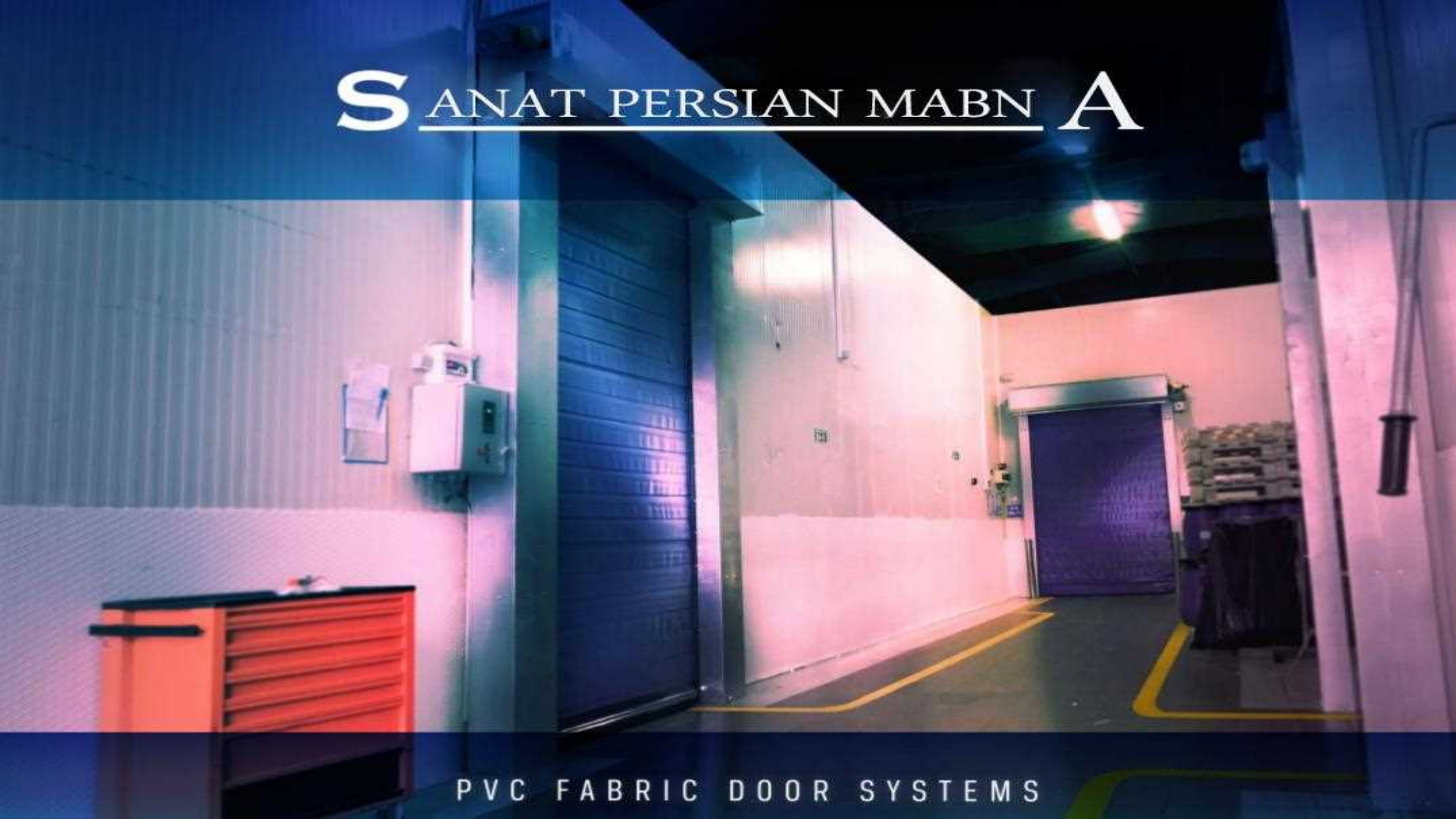

PVC FABRIC DOOR SYSTEMS

SAVE MONEY
TIME
ENVIRONMENT

SPEED FLEX® COLD ROOM DOORS



درهای تاشو برای محافظت در برابر سرما به گونه ای طراحی شده اند که انتظارات مشتریان را برای عایق بندی سطح بالا برای مناطقی مانند اتاق های فریزر / چیلر و سردخانه ها برآورده می کنند درب سردکن با سرعت بالا و مخصوصاً برای حفظ محیط اطراف بین چیلر و فریزر.

تعمیر و نگهداری کم

درب های محافظ سرد به نگهداری خاصی نیاز ندارند

آب بندی عالی

پرده ویژه طراحی شده با مواد پلی استایرن با چگالی بالا (مقدار شما -۰۳۵۵ وات / متر مربع) پر شده است. پرده تابش گرما از سطح را نشان می دهد و از این رو می توان از درب های محافظ سرد از -۱ درجه سانتیگراد تا -۳۰ درجه سانتیگراد استفاده کرد. راهنمای جانبی دارای لاستیک جدا کننده است و راهنما برای جلوگیری از پل حرارتی طراحی شده است. سردکن دارای سیستم لبه ای نرم است که مخصوص گلدان ساخته شده است تا انزوا را افزایش دهد.

در وقت و وقت صرفه جویی کنید

درب های محافظ سردخانه ای مصرف انرژی را برای مناطق تهویه مطبوع بیش از ۲۰٪ کاهش می دهند. سیستم ترافیک لیفتراک نیز در زمان کار در وقت صرفه جویی می کند

عملیات ۷/۲۴

طراحی قوی و انعطاف پذیر درب سرد خانه ای با سرعت بالا می تواند کار کند پارچه آن با مقاومت بالا انتخاب شده و سیستم گیربکس برای کار مداوم طراحی شده است.

کاربرد

برای صنایعی که نیاز به انعطاف پذیری انعطاف پذیری دارند و مناطق دارای ترافیک بالا درب راه حل است.

حداکثر ابعاد

درب های محافظ سردخانه ای را می توان تا ۴۵۰۰ میلی متر برای مصارف داخلی یا خارجی تولید کرد. برای مقاومت در برابر باد بالا درب جداشده در دسترس است

www.spm-co.com

داده های عایق بندی

ماین درب ها را ویژه طراحی می کنیم تا ازحداکثر عایق بندی گرما و جلوگیری شود عایق حرارتی پرده: (BS EN ISO 6946 U = 0.70 w / sq-mt.k) گیرایی صدا: dB A۱۴

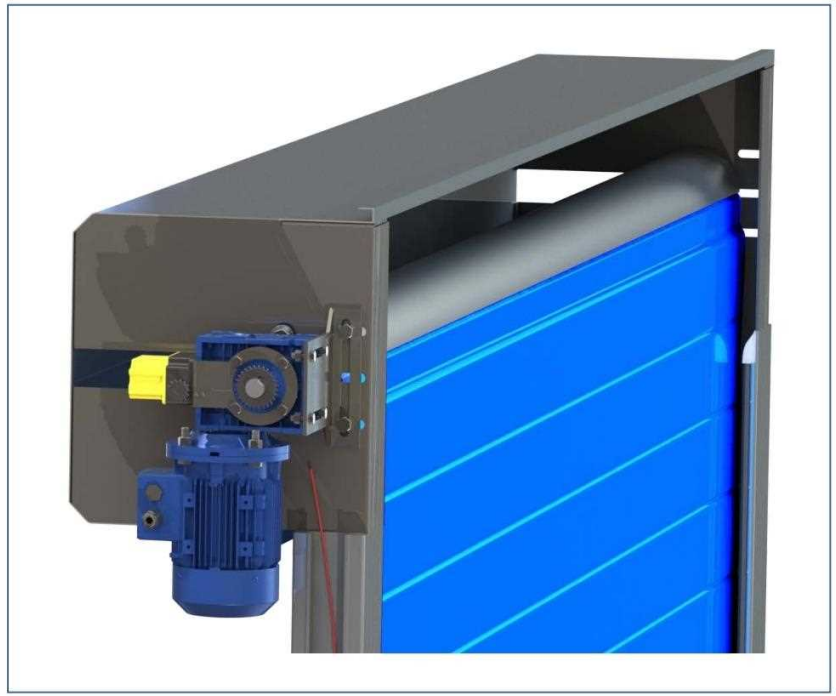

ساختار

ساختار از آلومینیوم اکسترود شده مستقیم (آلیاژ ۶۰۶۳-t6) ساخته شده با پیچ و مهره و فقط پوشش فوقانی توسط ورق های فولادی گالوانیزه ساخته شده است. تمام راهنماهای جانبی و قاب های پایین برای جلوگیری از شکاف و زنگ زدگی جوش داده می شوند. فولاد ضد زنگ (AISI (304/306 یا ساختار فولادی معمولی را می توان برای مناطق ویژه تولید کرد.

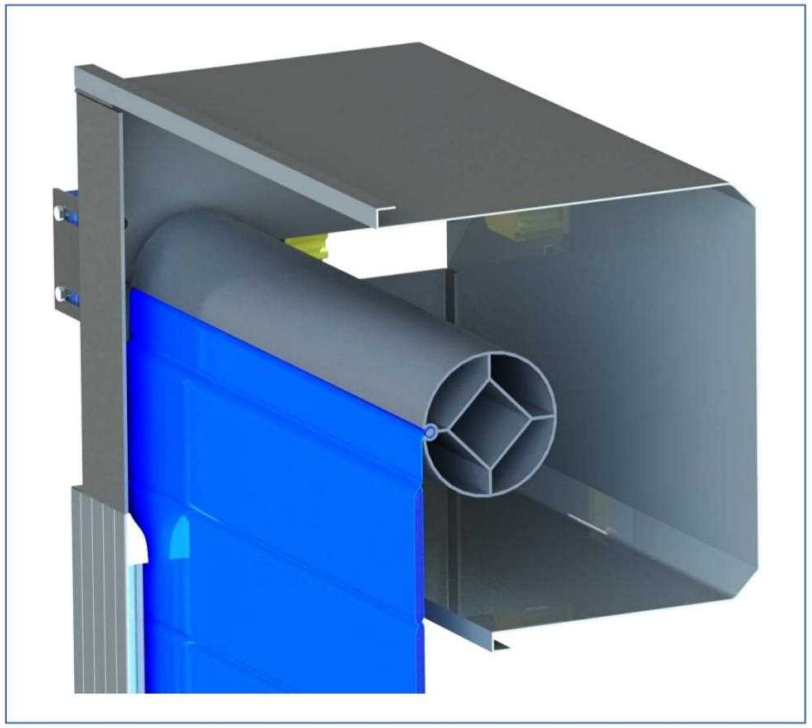

www.spm-co.com

پارچه

عمر طولانی دارد و از اشعه ماورا بنفش در برابر اشعه ماورا بنفش مقاومت بسیار بالایی دارد. کشش مستقیم ۴۳۰۰/۴۰۰۰ 50 / nمیلی متر DIN 53354. مقاومت پارگی ۵۰۰ / ۵۰۰ N DIN 53363

رنگ

طیف گسترده ای از رنگ های پارچه ای مانند 7071-6001- 5007-3001-1001-9006- 9002 ral در دسترس هستند.



www.spm-co.com



www.spm-co.com

مواد اتاق ایزوله

کف پلی استایرن اکسترود شده (xps) متشکل از سلولهای بسته است که ناهمواری های سطح و سختی بالاتر و هدایت حرارتی را کاهش می دهد. دامنه تراکم حدود ۲۸-۴۵ کیلوگرم در متر مکعب است. هدایت حرارتی بسته به مقاومت / چگالی تحمل بین ۰.۰۲۹ تا ۰.۰۳۹ (w / (m.k متغیر است و مقدار متوسط ۰.۰۳۵ (w / (m.k است. ضخامت پرده مقدار ۴۰ mmu (ضریب کلی انتقال حرارت) ۱.۵ وات بر متر ۲. kضعف صدا ۱۸ دسی بل A. ریل کناری آلومینیوم برای جداسازی بیشتر دارای مهر و موم لاستیکی است.

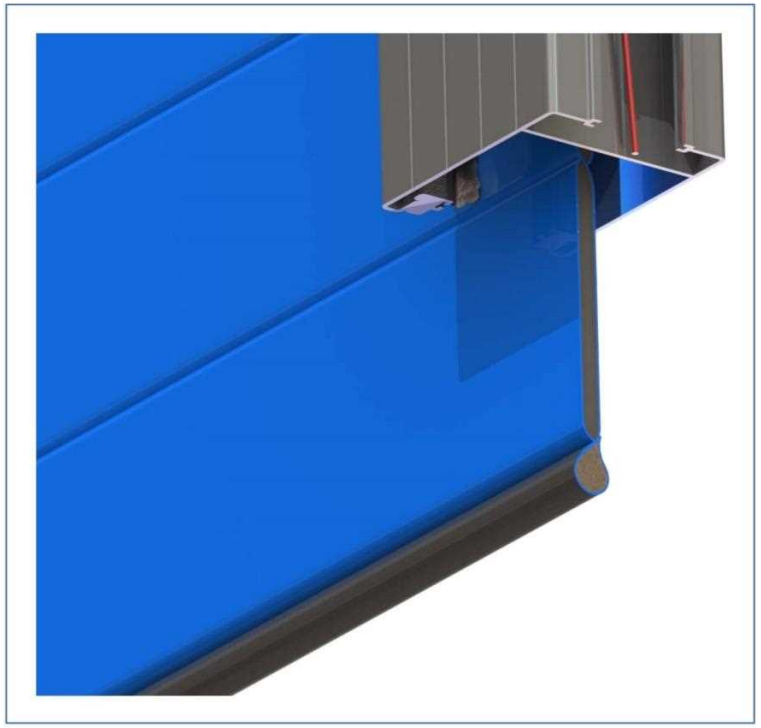

سیستم گرمایش داخلی

سیستم گرمایشی برای شرایط خاص بین فریزر و محیط یا سطح مرطوب سطح بالا استفاده می شود. در دربهای اتاق انبار سرد موتور راهنمای یخ و کف از مهمترین مشکلات درب سرد گیر دارای سیستم گرمایشی داخلی به نام کابلهای گرمایشی deviflex DTIP -8و DTIP -10است که در تولید لاستیک راهنما و ولتاژ پارچه ۲۳۰ ولت ACاثر ۸ وات / قطر متر و ۱۰ وات بر متر متر ۷.۴ میلی متر دم سرد ۲.۵ متر ۳ * ۱.۵ میلی متر مربع هادی. عایق XLPE (پلی اتیلن) غلاف عایق pvc 90c max. دما ۶۵ درجه سانتیگراد

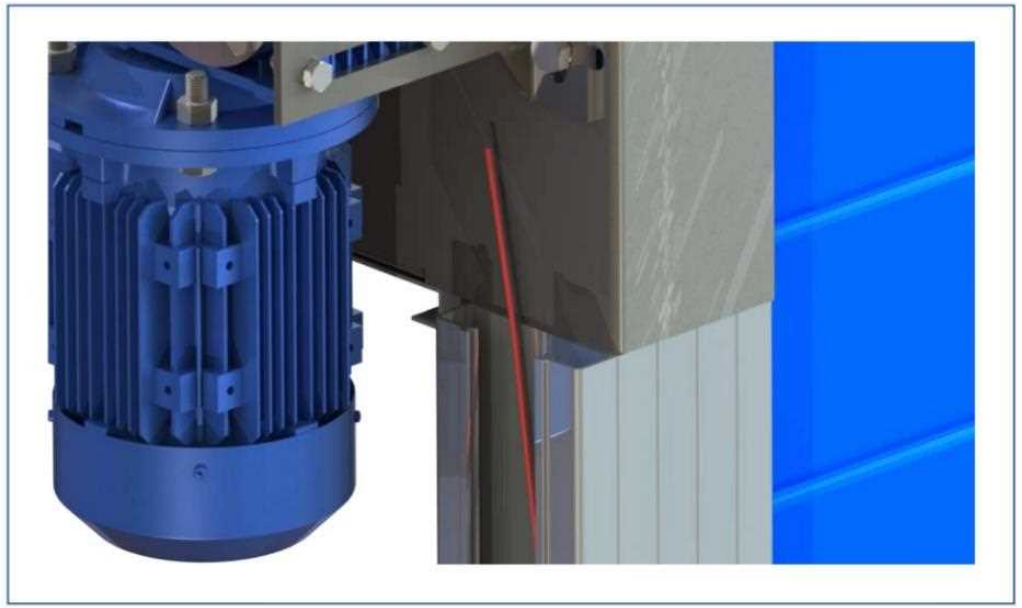

www.spm-co.com

موتور و گیربکس

قدرت موتور از ۱ HP UPTO 4HPولتاژ عملیاتی ۳۸۰ -۴۴۰ 3 vفاز ۵۰-۶۰ هرتز بسته به ابعاد درب ها. ولتاژ عملکرد ۳ فاز برای عملیات مداوم صنعتی مورد نیاز است. گیربکس برای جعبه دنده مخصوص طراحی سوراخ کرم با گشتاور بالا انتخاب می شود. تمام مواد مطابق با استاندارد CEتولید می شوند.

سرعت

درب سردخانه ای سریع السیر می توانند با استاندارد ۱.۲ mt / sac (EN 12453) کار کنند و دامنه سرعت را می توان تا ۱۵۰ سانتی متر بر ثانیه طراحی کرد.

مقاوم در برابر آتش

پارچه مقاوم در برابر آتش مناسب برای هرگونه مقررات ایمنی در برابر آتش. استاندارد نسبی DIN 4102 -B1است. این مواد به سختی قابل اشتعال هستند. آنها شامل موادی مانند چوب تیمار شده با بازدارنده آتش و پلاستیک فوم سفت و سخت هستند. هنگام از بین بردن منبع آتش سوزی باید خود را خاموش کند. مواد جدا کننده بین پارچه ها – XPS– مطابق با بخش R314دارای ضعف در برابر مانع احتراق در برابر آتش است

تجهیزات

ایمنی پرتو فوتوسل مقاومت حرارتی لبه پایین دکمه اضطراری لامپ هشدار دهنده و زنگ اخطار عرضه می شود تجهیزات استاندارد به صورت اختیاری لبه ایمنی پایین و سیستم داخلی لبه پنوماتیک در دسترس است.

ایمنی

استاندارد محصول تجاری – بخشنامه - CEهمه درها مطابق استاندارد استانداردهای قابل اجرا / E / 99/93-ECهای قابل اجرا ۸۹/۱۰۶ / en 13241 - 1: 2003 + A1: 2011 -en 12978: 2008تولید می شوند:

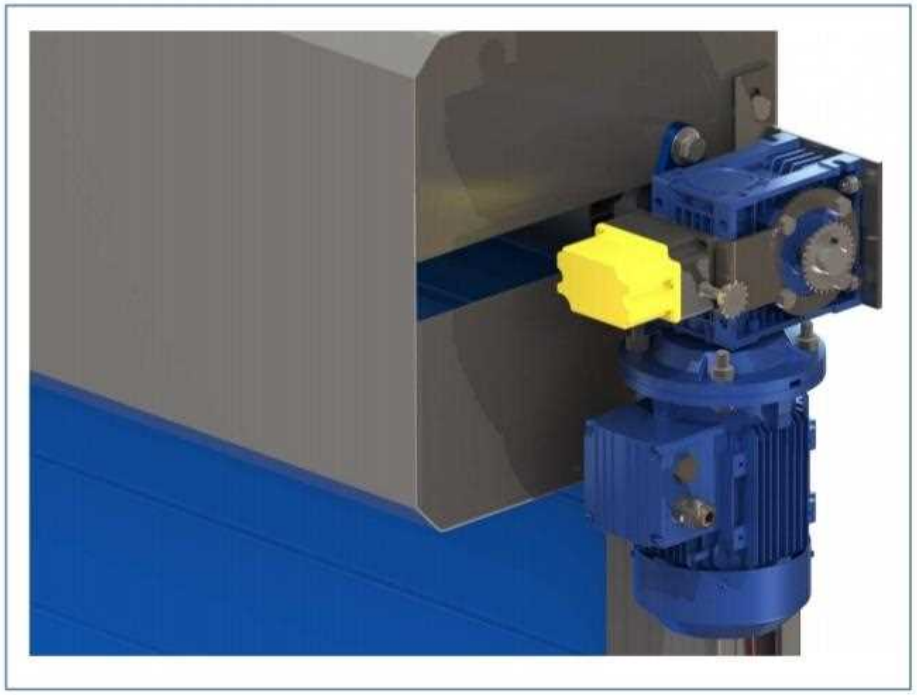

www.spm-co.com

برد کنترل

صفحه کنترل با توجه به استاندارد CE 2006/95 EC و NEMA ICS 2 برای کارکرد موتور ۳ فاز با دور چرخشی طراحی شده است. دستگاه های هشدار دهنده صوتی و تصویری به طور خودکار ۵ ثانیه قبل از حرکت هر قسمت درب در حالی که در حرکت است ، به طور مداوم روشن می شوند و بلافاصله پس از توقف حرکت ، تنظیم می شوند.
ip65جعبه دکمه اضطراری قطع کننده مدار هشدار دهنده چراغ زنگ اخطار در فن آوری.
اختیاری:
مبدل فرکانس صفحه کنترل با لمس کمتر دکمه اپراتورهای تک فاز.



عملیات

درب پارچه ای فلکس با سرعت بالا در آب بندی هوا راهنماهای عمودی متصل به سازه را به بالا و پایین هدایت می کند. درب توسط سه دکمه که با علامت باز و متوقف مشخص می شوند کنترل می شود. با فشار لحظه ای برای باز شدن و فشار ثابت برای بسته شدن کنترل می شود. (معکوس موجود است) می توان آن را با رادار کنترل کننده از راه دور ردیاب های حلقه فلزی سوئیچ طناب را به عنوان گزینه استفاده کرد.

ردیاب حلقه

همراه با حلقه های القایی که در زیر آشکارسازهای حلقه سری LCقرار گرفته اند ، یک سیستم حسگر جهانی برای تشخیص وسایل نقلیه و لیفتراک تشکیل می دهند. ترافیک انسان با ردیاب حلقه قابل تشخیص نیست.

رادار مادون قرمز

سنسور ضربه برای باز کردن درب های اتوماتیک و درب های صنعتی من سنسور حرکت برای افراد و اشیا.

ریموت کنترل

یک جز componentاز یک دستگاه الکترونیکی برای کارکردن دستگاه با فرکانس رادیویی از فاصله طولانی (۲۵ mtتا ۱۰۰ mt) است

عملیات دستی

در شرایط اضطراری یا درب منزل می توان به صورت دستی با میل لنگ دستی متصل به شافت خروجی موتور کار کرد.

www.spm-co.com


SAVE
MONEY
TIME
ENVIRONMENT



PVC FABRIC DOOR SYSTEMS

www.spm-co.com

info@spm-co.com

کرج.مهرویلا،بلوار دانش آموز ،خیابان دوم
ساختمان مهرگان-پلاک۴۹۸ طبقه ۴ واحد۴۰۱
کد پستی ۳۱۳۶۹۷۳۵۸۷
تلفکس: ۰+۹۸۲۶۳۴۲۷۵۲۲
تلفن: +۹۸۲۶۳۴۲۷۵۱۲۱

SANAT PERSIAN MABNA

SPEED FLEX® COLD ROOM DOORS