
SANAT PERSIAN MABNA
PVC FABRIC DOOR SYSTEMS




# SPEED FLEX® HIGH SPEED ROLL UP DOORS


www.spm-co.com

درب های رول بالا با سرعت بالا برای کاربردهای داخلی طراحی شده اند و یا فشار منفی نیاز به جداسازی داردسریع عملیاتی و به راحتی با برنامه های مختلف سازگار است. همه نوع صنایع به این نوع سیستم ها در محیط داخلی نیاز دارند که خطر تماس با باد و گرد و غبار را دارد. از صنایع غذایی گرفته تا سوپرمارکت .فروشگاه تا فروشگاه مواد شیمیایی. درب را می توان برای نیازهای مختلف مشتری ارائه شده است. ما می توانیم راه حل سفارشی ارائه دهیم. طراحی جمع و جور و عملی خاموش. درب با سرعت بالا برای دوام طراحی شده است. از سیستم فنر و زیپ استفاده نمی شود زیرا باعث ایجاد خسارت در داخل میله های بادی می شود. ما به طور مداوم در حال بهبود در هر عاملی هستیم تا با جمع آوری اطلاعات فید از هر مشتری در سراسر جهان برای ارائه بهترین سیستم ساده و مقاوم ، مشکلات را کاهش دهیم.

## 7/24 عملیات

با 7xطراحی قوی و انعطاف پذیر سرعت درب تاشو درها را می توان ۲۴ انتخاب پارچه و گیربکس با مقاومت بالا برای سیستم مستمر کار کرد. سیستم مقاوم در برابر تصادف نصب شده در درب های ما به شما کمک می کند تا پارچه ها را در صورت تصادف در هر زمان دوباره جمع کنید.

## تکرار آسان و مقرون به صرفه

چرخش با سرعت بالا فلش رول تکنولوژی تولید شده است .بنابراین در صورت پارگی یا خرابی قطعات ، بدون نیاز به تعویض پارچه ، می توان هر قسمت را جداگانه جایگزین کرد. سیستم دارای سیستم زیپ فنری یا جانبی نیست. سیستم را می توان به راحتی با آب تمیز کرد ،مهمترین ویژگی برای بهداشت بالا در منطقه مورد نیاز است

## خواص آب بندی

درب جمع و جور به شما همچنین آب بندی عالی است. تمام ساختار ساخته شده از آلومینیوم و بدون جوشکاری همچنین هیچ شکافی در برابر مقاومت در برابر اسیدهای رطوبت چربی های حیوانات جوندگان حشرات و محلول های نمکی سرعت انعطاف پذیری سرعت بالا درب ها را در محیط های کثیف و آلوده می کند. این برای کار بدون صدا طراحی شده است.



www.spm-co.com

## طراحی مقطعی

**speed flex up up درب مخصوص با بخش طراحی شده است. بنابراین تمام بخشها به طور جداگانه نصب شده و قابل تعمیر هستند و به راحتی قابل تعویض هستند. در صورت بروز هرگونه حادثه ، نیازی به تعویض کامل پارچه نیست. این طراحی کاربر پسند هزینه تعمیر و نگهداری شما را به طور موثر کاهش می دهد**

## مناسب برای منطقه بهداشتی

**سرعت بالا درب های جمع شده با فاصله بسیار کم برای جلوگیری از جمع آوری گرد و غبار به طور کامل بدنه آلومینیومی و پارچه بهداشتی با تمام مناطق تمیز اتاق و برنامه های کاربردی طراحی شده است.**



## تعمیر آسان و مقرون به صرفه

**درب های رول بالا سرعت بالا باعث طراحی بدون نیاز به تعمیر و نگهداری خاص تمام قطعات با دقت انتخاب می شود . بدون تعمیر و نگهداری همچنین از استفاده از جوشکاری در سیستم جلوگیری میکند.**

**بنابراین هرگز با مشکل قطعات جوش داده شده روبرو نمی شوید..**

## ساختار

تمام ساختار ساخته شده از آلیاژ آلومینیوم مستقیم ۶۰۶۳ t6مستقیم اکسترود شده که فقط با روکش پیچ و مهره بصورت استاندارد ساخته شده از ورقهای فولاد گالوانیزه ثابت شده است. تمام کناره های کنار و قاب پایین یک قطعه ساخته شده است بنابراین شکاف یا جوشکاری مناسب برای مناطق مورد نیاز برای بهداشت بالا مناسب نیست. ساختار روی فولادی برای نیازهای مقرون به صرفه موجود است

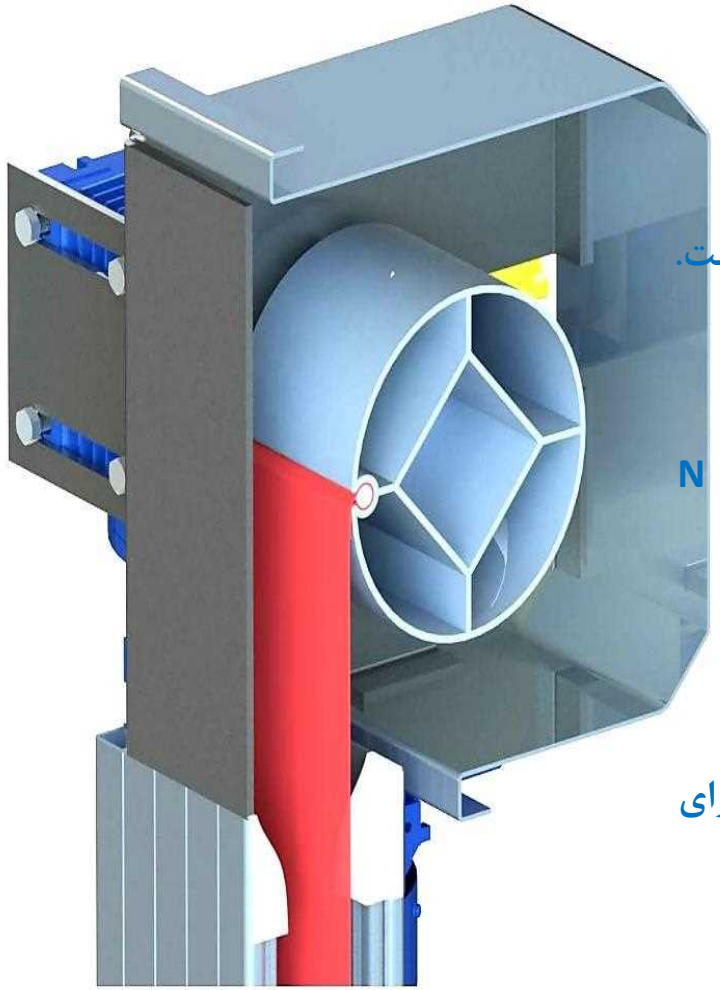

## مقاوم در برابر باد

درب های جمع آوری شده برای برنامه های داخلی با مقاومت استاندارد ۴۰ کیلومتر در ساعت و کلاس ۲ ضمیمه za طراحی شده اند (EN 13241: 2011).

## مقاوم در برابر آتش

مقاومت پارچه در برابر آتش برای هرگونه مقررات ایمنی در برابر آتش مناسب است. استاندارد نسبی DIN4102-B1است. اشتعال این مواد دشوار است. آنها شامل موادی مانند چوب تیمار شده با بازدارنده آتش و پلاستیک های فوم سفت و سخت هستند. هنگام از بین بردن منبع آتش باید خود را خاموش کند

## داده پرده

عایق حرارتی پرده: u = 4W / sq-mt.k (BS EN ISO 6946) تراکم صدا: ۱۶ دسی بل یک کشش مستقیم ۴۳۰۰/۴۰۰۰ N / 50 mm

## حداکثر ابعاد

درها با سرعت بالا می توانند تا ۴۵۰۰ میلی متر ساخته شوند. کاربردهای ویژه ای دارد.

## برنامه های کاربردی

کلیه ساختمانهای صنعتی به مقررات ویژه ایزوله و پرترافیک نیاز دارند صنایع شیمی داروخانه های مواد غذایی. درها برای کاربردهای داخلی یا فضای خلا حداکثر ۱۰ پا استفاده می شود.

## اجزای ایمنی.

همه درها به صورت استاندارد تولید می شوند: – EN 13241-1: 2003 + A1: 2011-EN12978: 2008و ایمنی فوتوسل مقاومت حرارتی ویندوز بخش هشدار دهنده دکمه اضطراری و زنگ اخبار تجهیزات استاندارد ارائه می شود.

## اختیاری

لبه ایمنی پایین و لبه پنوماتیک موجود است

## برد کنترل

صفحه کنترل مطابق استاندارد CE 2006/95 ECو NEMA ICS 2برای کارکرد موتور ۳ فاز با کلید چرخشی طراحی شده است. دستگاه های هشدار دهنده شنیداری و بصری به طور خودکار ۵ ثانیه قبل از حرکت هر قسمت درب هنگام حرکت درب به طور مداوم روشن می شوند و بلافاصله پس از توقف حرکت تنظیم می شوند. جعبه قطع کننده اضطراری دکمه اضطراری جعبه IP65 هشدار دهنده چراغ زنگ اخطار در فناوری ارائه شده با قطعات یدکی جهانی.

## اختیاری

صفحه کنترل مبدل فرکانس با دکمه لمس کمتر - صفحه کنترل اپراتورهای تک فاز موجود است.



## تعمیر و نگهداری کم

درب رول بالا سرعت بالا باعث طراحی بدون نیاز به تعمیر و نگهداری خاص تمام قطعات با دقت انتخاب می شود بدون نیاز به تعمیر و نگهداری همچنین از استفاده از جوشکاری در سیستم جلوگیری کنید بنابراین هرگز با مشکل قطعات جوش داده شده مواجه نشوید

## ایمنی ضد تصادف

Speedflex roll up درب سیستم ضد تصادف دارد ، بنابراین اگر حادثه ای اتفاق افتاده است پارچه آسیب ندیده و دوباره جابجا می شود.

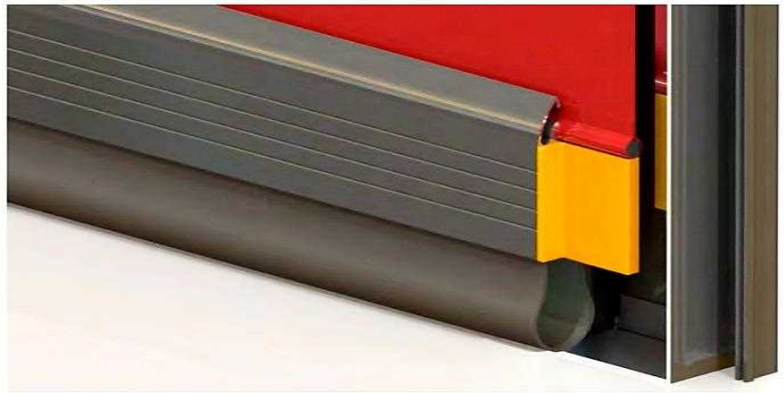

www.spm-co.com


www.spm-co.com

## پارچه

پارچه مخصوص را که انتخاب می کنید مناسب برای عمر طولانی است. این پارچه ها مقاومت بسیار بالایی در برابر آسیب UVدارند که با نام تجاری VALMEX POLYMAR تولید شده است. مقاومت در برابر آتش ۹۰۰ گرم در مترمربع ۱-۲ میلی متر Dtx B 6000 پاناما SIO- LINE + DIN EN ISO 2286 -2 -CE کششی مستقیم ۴۳۰۰/۴۰۰۰ N / 50میلی متر DIN 53354. مقاومت پارگی ۵۰۰/۵۰۰ DIN 53363

## رنگ

رنگ پارچه با طیف گسترده ای تمام رنگ اصلی موجود در سهام ما است (RAL9002 -9006 -1001- 3001- 5007 -6001- 7071) (برخی از رنگ ها موجود نیستند ، می توان زمان تحویل را افزایش داد)




www.spm-co.com


WWW.SPM-CO.COM

## موتور و گیر بکس

قدرت از ۱ HP تا ۳ اسب بخار ولتاژ عملیاتی ۳۸۰ 3 440v-- vفاز به ابعاد درها بستگی دارد. ما ترجیح می دهیم از ولتاژ عملکرد ۳ فاز برای عملیات صنعتی ۷/۲۴ استفاده کنیم به عنوان گزینه هایی که ما برای استفاده های ویژه از اپراتور موتور ۲۲۰ ولت ۱ فاز استفاده می کنیم. گیربکس گرم گشتاور بالا – جعبه دنده طرح سوراخ. تمام مواد طبق استاندارد CEتولید می شوند.

## ردیاب حلقه

همراه با حلقه های القایی که در زیر سطح آشکارسازهای حلقه سری LC از یک سیستم حسگر جهانی برای تشخیص وسایل نقلیه و لیفتراک قرار گرفته است. افراد شناسایی نمی شوند.

## رادار مادون قرمز

سنسور ضربه برای باز کردن درب های اتوماتیک و درب های صنعتی (سنسور حرکت برای افراد و اشیا).

## کنترل از راه دور

یک جز component از یک دستگاه الکترونیکی برای کارکردن دستگاه با فرکانس رادیویی از فاصله طولانی (۲۵ میلی متر تا ۱۰۰ میلی متر) است

## عملکرد دستی

در شرایط اضطراری یا درب منزل می تواند به صورت دستی از چند طریق کار کند.
میل لنگ دستی که به شافت خروجی موتور متصل می شود برای کار دستی در دسترس است.(استاندارد)

اتصال درب به یک ژنراتور برق در صورت قطع برق مشکل را برطرف می کند. (اختیاری

## سرعت

سرعت درب تاشو درب را می توان به عنوان استاندارد ۹۰ سانتی متر در ثانیه کار کرد همچنین می توان ۱۵۰ سانتی متر بر ثانیه را با مبدل فرکانس افزایش داد (اختیاری)

## عملیات

سرعت درب پارچه ای عمودی بالا و پایین است . درب توسط سه دکمه مشخص شده است که با فشار باز و ثابت بسته می شوند. با فشار لحظه ای برای باز شدن و فشار ثابت برای بسته شدن کنترل می شود. سیستم دارای صفحه کنترل لمسی برای قسمتهای اتاق تمیز است و می توان آن را با رادار کنترل کننده از راه دور ردیاب حلقه فلزی سوئیچ طناب را به عنوان گزینه استفاده کرد.

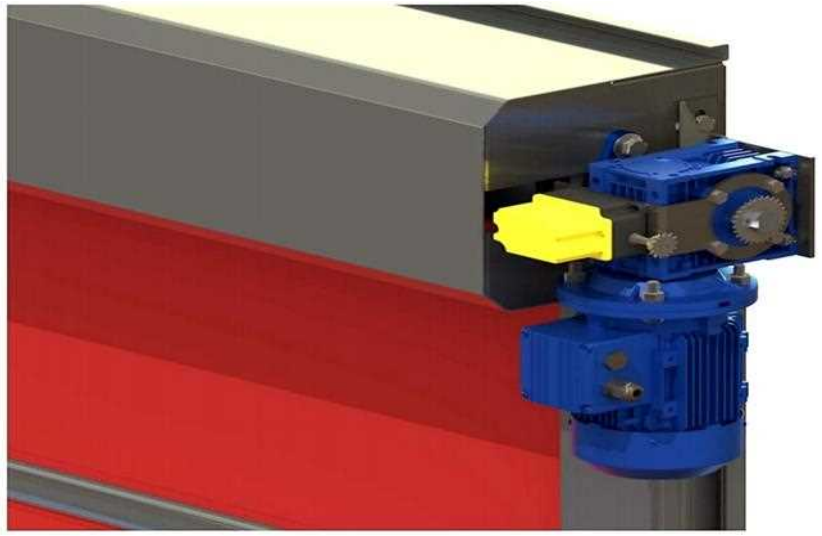

www.spm-co.com


www.spm-co.com


SO
FAST
NICE
DOGGED



PVC FABRIC DOOR SYSTEMS

www.spm-co.com
info@spm-co.com

کرج،مهرویلا،بلوار دانش آموز ،خیابان دوم
ساختمان مهرگان-پلاک۴۹۸ طبقه ۴ واحد ۴۰۱
کدپستی:۳۱۳۶۹۷۳۵۸۷
تلفکس: ۹۸۲۶۳۴۲۷۵۲۲۰+
تلفن: ۹۸۲۶۳۴۲۷۵۱۲۱+

SANAT PERSIAN MABNA

SPEED FLEX® HIGH SPEED ROLL UP DOORS